БАРНАУЛЭНЕРГОМАШ

ЭНЕРГИЯ ПРОГРЕССА

ООО "БАРНАУЛЭНЕРГОМАШ"

КОМПЛЕКСНЫЕ ПОСТАВКИ ТЕПЛОЭНЕРГЕТИЧЕСКОГО ОБОРУДОВАНИЯ

656011, Россия, Алтайский край, г. Барнаул, пр-т Космонавтов 16г

https://bemz.pro 8-800-550-58-88 info@bemz.pro

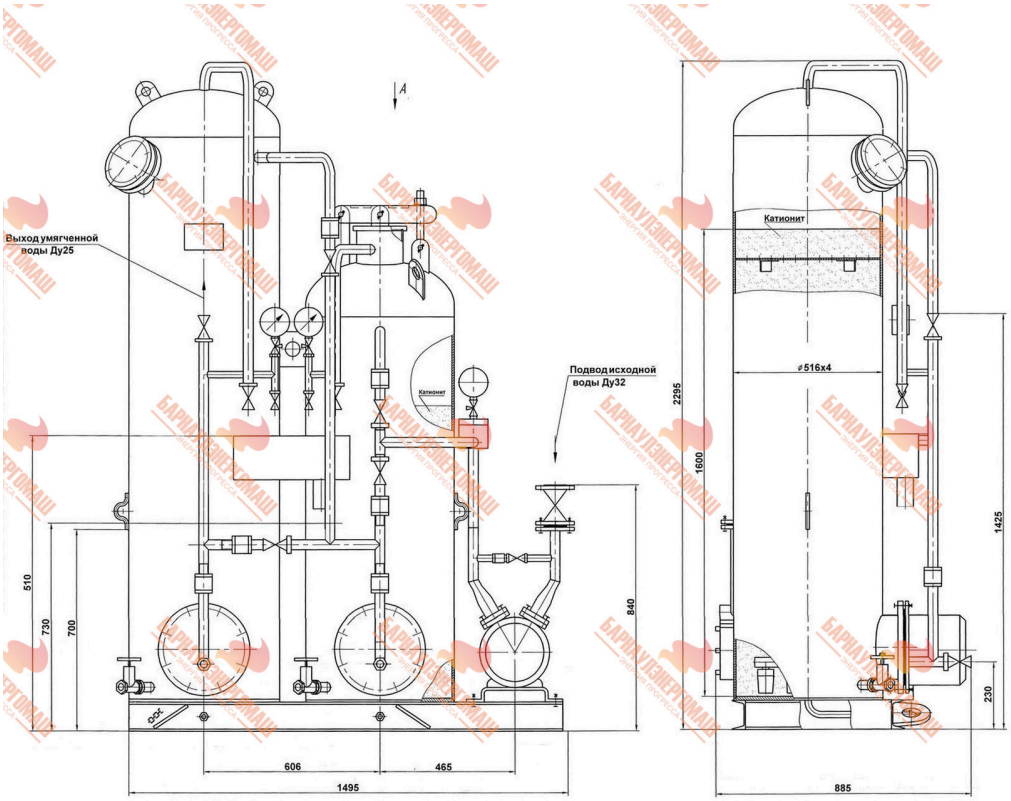

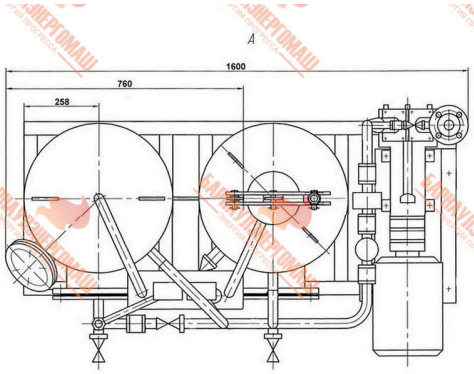

Техническая характеристика

1. Производительность, м³/ч	2,5
2. Давление рабочее, МПа (кгс/см²), не более	0,6 (6)
3. Давление воды на входе в насос, МПа (кгс/см²), не менее	0,02 (0,2)
4. Температура обрабатываемой воды, °С, не более	40
5. Рабочая среда: вода, 5...8% раствор хлористого натрия.	
6. Масса товарного катионита (высушено-сухого), т	
сульфоугля	0,265
КУ 2-8	0,268